THEINERT GmbH
DREHMOMENT MESS-SYSTEME

CheckStar Multi

Rotierender Inline Drehmomentaufnehmer

Schlüsselmerkmale

- ✔ Rotierender Drehmomentaufnehmer mit optionaler Drehwinkelmessung
- ✔ Genauigkeit: +/- 0,25% FSD.
- ✔ Genaueste dynamische Messung durch geringstes Massenträgheitsmoment
- ✔ Drehwinkelmessoption (Auflösung: 0,125 °) bei gleichen Abmessungen
- ✔ Patentiertes Design verhindert Kontaktprellen sogar bei Impulsschrauberprüfung
- ✔ Geringste Reibung verhindert Verschleiß und begünstigt die Genauigkeit
- ✔ Bestens geeignet für alle kontinuierlich drehenden Werkzeuge, Impulsschrauber, Knack- und Drehmomentschlüssel
- ✔ Kompatibel mit fast allen industriestandard Messgeräten und Anzeigen
- ✔ Automatische Aufnehmererkennung mit Crane Messgeräten und Anzeigen
- ✔ Bestens sichtbarer Status-Leuchtring in Verbindung mit unseren Crane Messgeräten und Anzeigen
- ✔ Vierkant- und Sechskantabriebe verfügbar
- ✔ Kompaktes Design
- ✔ Funkübertragungsmöglichkeit

Produktübersicht

Der CheckStar Multi ist die neueste Generation der marktführenden rotierenden Crane Inline Drehmomentaufnehmer. Er hebt den Standard für dynamisches Drehmoment- und Drehwinkelmessen für alle kontinuierlich drehenden Werkzeuge und Impulsschrauber durch bewiesen zuverlässige Leistung in tausenden Anwendungen weltweit nochmals an.

Wenn bestellt, enthält der rotierende CheckStar Multi Drehmomentaufnehmer einen Winkelencoder mit einer 0,125° Auflösung (720PPR). Der eingebaute Leuchtring gibt dem Nutzer ein visuelles Feedback für den Status der Messung wenn er mit unseren Crane Messgeräten und Anzeigen benutzt wird.

Der CheckStar Multi misst, zwischen Schrauber und Schraubwerkzeug angebracht, das aktuelle Drehmoment und die Winkelrotation unter Produktionsbedingungen.

Das patentierte Kontaktsystem des CheckStar Multis sorgt auch bei Vibrationen oder Schlägen für stetigen Kontakt zwischen Sensorik und Anzeige. Andere Systeme haben mit Kontaktprellen und somit nicht vertrauenswürdigen Messwerten zu kämpfen.

Das massenträgheitsoptimierte Design des CheckStar Multis stellt wiederholgenaueste Messungen auch schnellabschaltender Schrauber oder Impulsschrauber sicher.

Die integrierte Intelligenz des CheckStar Multis wird von unseren Crane Datenkollektoren und Anzeigen automatisch erkannt, was zum Einen EInstellfehler vermeidet und zum Zweiten durch die Seriennummernverknüpfung für eine durchgängige Rückführbarkeit sorgt. Der CheckStar Multi kann auch mit Datenkollektoren oder Anzeigen fremder Hersteller genutzt werden wenn seine Vorzüge dort gebraucht werden.

Theinert GmbH Rilkeweg 2 Tel.: +49 (0)7181 9884-0
Germany Email: a.theinert@theinert.com Fax: +49 (0)7181 9884-23

THEINERT GmbH
DREHMOMENT MESS-SYSTEME

CheckStar Multi

Rotierender Inline Drehmomentaufnehmer

CheckStar Multi - Technische Spezifikation

Spezielle Features	Patentierter Mechanismus für zuverlässige Messung von Impulsschaubern, integrierter Leuchtring für visuelles Feedback des Messergebnisses
Werkzeugkompatibilität	Alle Drehmomentwerkzeuge inklusive Impulsschrauber (Keine Schlagschrauber) Um Schraubverbindungscharakteristiken zu repräsentieren werden für offline Messungen Schraubfallsimulatoren empfohlen
Messungen	Bidirektionales Drehmoment (Rechts-Kalibrierung wenn nicht anders vereinbart) Optional bidirektionaler Drehwinkelencoder (ermöglicht auch Drehzahlmessung an geeigneten Messgeräten)
Automatische Aufnehmererkennung	Eine Crane Anzeige oder Datenkollektor liest automatisch folgende Informationen aus dem erkannten rotierenden Drehmomentaufnehmer CheckStar Multi aus: Drehmomentbereich, Winkelencoderdaten, Seriennr., Kalibrierfälligkeitsdatum
Kalibrierung	mitgeliefert werden national und international rückführbare Kalibrierzertifikate
Standard Crane Kalibrierung	10 Punkte Kalibrierung; eine Drehrichtung (im Uhrzeigersinn wenn nicht anders vereinbart); 10% bis 100% des Drehmomentbereiches Rekalibrierung alle 12 Monate empfohlen
Falls benötigt sind folgende Kalibrierungen verfügbar	
5% Crane Kalibrierung	11 Punkte Crane Kalibrierung; eine Drehrichtung (im Uhrzeigersinn wenn nicht anders vereinbart) 5% bis 100% des Drehmomentbereiches
Bidirektionale Crane Kalibrierung	10 Punkte Kalibrierung; beide Drehrichtungen; jede Drehrichtung von 10% bis 100% des Drehmomentbereiches
Klasse 1 Crane Kalibrierung	±0.5% vom Messwert für primären Klassifikationsbereich
UKAS Kalibrierung	Kalibrierung nach BS 7882
Konstruktion	Patentiertes Abnahmesystem welches Signalverlust oder Verfälschung durch Kontaktprellen verhindert und für geringste Reibung in beiden Drehrichtungen sorgt; Die Konstruktion ist mit über 100 Millionen Umdrehungen ohne elektrische Signalveränderung und ohne messbaren Verschleiß getestet Alu-Gehäuse Edelstahl-Messschaft Überlast: 125% des Messbereiches Vierkant-Abtriebe nach ANSI B107-4 – 1982; BS4006 – 1992; DIN 3121 – 1987 Aussenvierkant mit Fixierstift welcher bei Bedarf entfernt werden kann Innenvierkant mit Sicherungsstift welcher bei Bedarf entfernt werden kann Innensechskant mit federnder Kugel
Verbindungen	Kompatibel mit BS 9522 - F0017 Kabelanschluss Type 14-19S MIL-C-26482
Nullpunkt Stabilität	< ± 0.1% FSD/°C
Genauigkeit (statisch)	± 0.25% FSD
Umgebungsbedingungen	Temperatur: 5 bis 40°C (-10 bis 60°C bei reduzierter Spezifikation) Luftfeuchtigkeit: 10 bis 75% nicht kondensierend IP40
Garantie	2 Jahre Garantie für fehlerhafte Herstellung und Material. Das zweite Garantiejahr gilt nur wenn das Gerät nach dem ersten Jahr bei einem autorisierten Crane Service Zentrum kalibriert wurde.

Theinert GmbH Rilkeweg 2 Tel.: +49 (0)7181 9884-0
Germany Email: a.theinert@theinert.com Fax: +49 (0)7181 9884-23

THEINERT GmbH
DREHMOMENT MESS-SYSTEME

CheckStar Multi

Rotierender Inline Drehmomentaufnehmer

CheckStar Multi - Maße und Gewicht

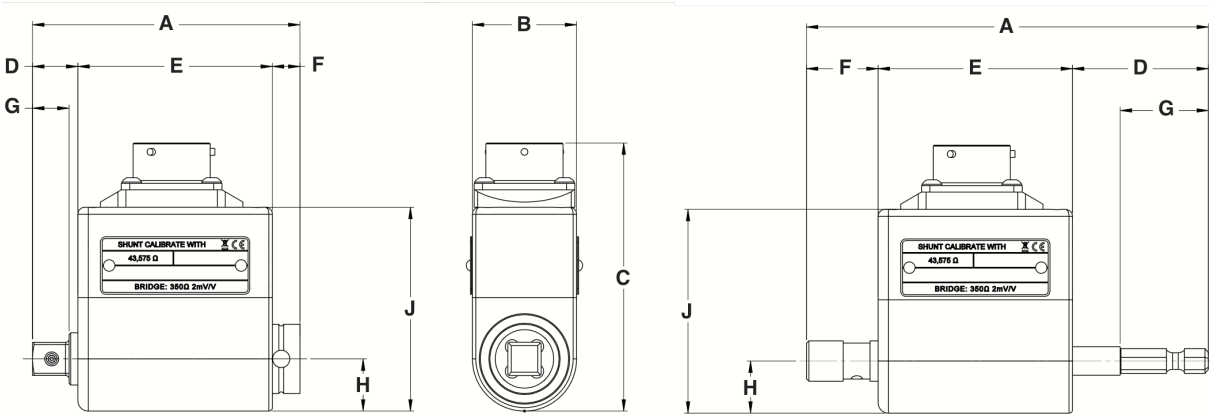

Maße in mm

Abtrieb	A	B	C	D	E	F	G	H	J	Gewicht in gr
¼" Sechsk.	115.8	30.0	73.0	39.2	56.0	20.6	25.5	13.2	54.5	210
¼" Vierk.	71.5	30.0	73.0	10.3	56.0	5.2	7.3	13.2	54.5	200
⅜" Vierk.	77.0	30.0	77.1	12.9	56.0	8.1	10.5	15.0	58.6	240
½" Vierk.	87.0	42.0	88.0	17.0	58.0	12.0	14.7	21.0	69.5	430
¾" Vierk.	106.0	52.0	98.6	25.3	60.0	20.7	21.4	26.0	80.1	760
1" Vierk.	125.0	63.0	110.1	31.8	64.5	28.7	26.0	32.0	91.6	1500
1½" Vierk.	181.0	102.0	153.7	43.8	86.5	50.7	39.3	51.0	136.0	5700

mit Funkmodul

3-farbiger-Status-Leuchtring

Abtriebe / Drehmomentbereiche

Schaft-Größe	Verfügbare Messbereiche	Platzhalter
¼"	2, 5, 10, 20Nm	A
⅜"	25, 50, 75Nm	B
½"	180Nm od. 250Nm	C
¾"	250 od. 500Nm	D
1"	750 od. 1400Nm	F
1½"	3000 od. 5000Nm	G

5, 10 & 20Nm sind in Sechskantabtriebausführung ohne Stift erhältlich, **ALLE** Vierkant-Ausführungen werden mit Stift geliefert.

Theinert GmbH Rilkeweg 2 Tel.: +49 (0)7181 9884-0
Germany Email: a.theinert@theinert.com Fax: +49 (0)7181 9884-23